1

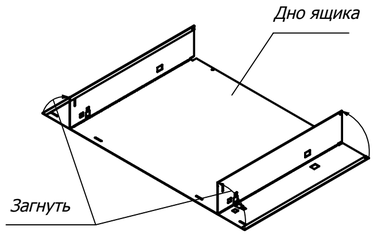

2

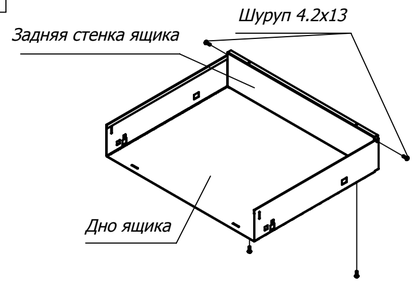

9

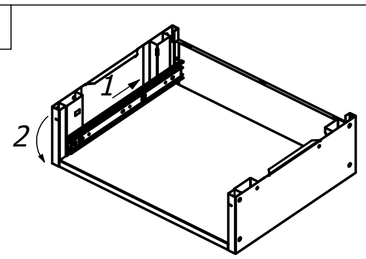

Направляющие устанавливать в нижние отверстия ребер

12

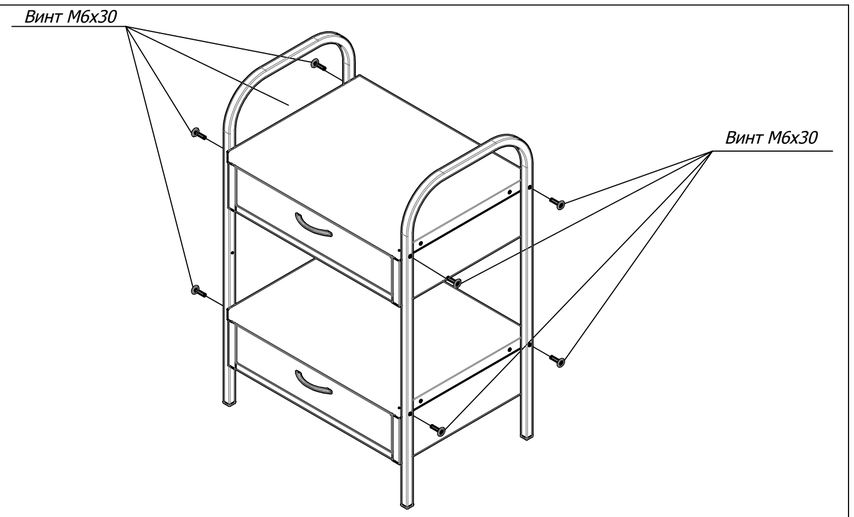

Соедините боковые стойки с корпусом мебельными винтами М6х30.

3

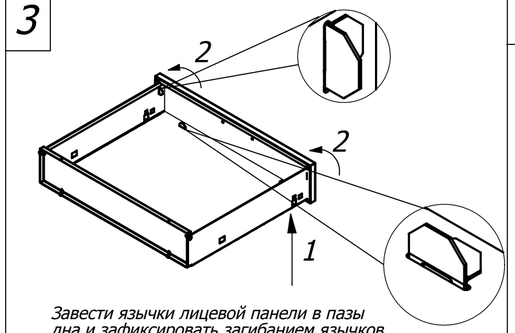

Завести язычки лицевой панели в пазы дна и зафиксировать загибанием язычков

4

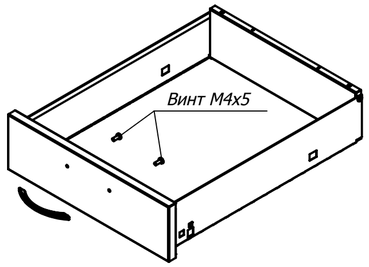

10

Установку крыши производить в следующем порядке

1. Завести переднюю часть выступами в овальные пазы на торцах боковых стенок.

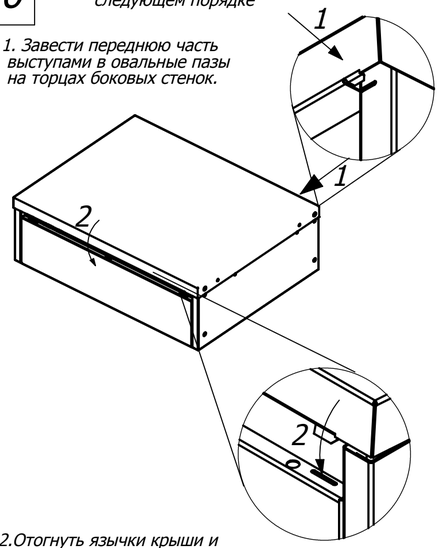

2.Отогнуть язычки крыши и вставить их в пазы задней стенки.

3. Загнуть язычки с внутренней стороны корпуса.

13

1. Снимите защитную пленку с двухстороннего скотча, который находится на крыше корпуса и закрепите на нем верхнюю и нижнюю полки из нержавеющей стали.

2. Установите среднюю полку используя саморезы 4.2x13

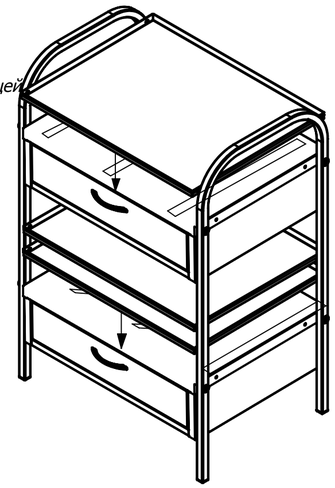

5

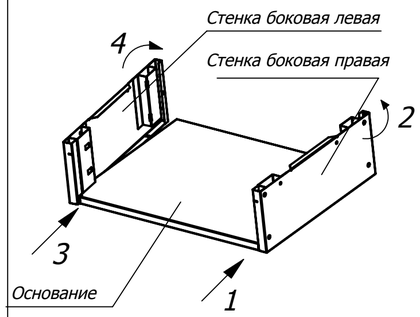

6

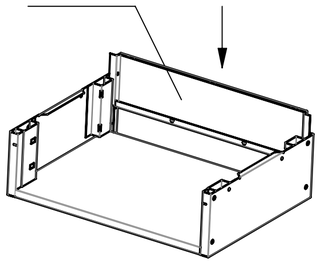

7

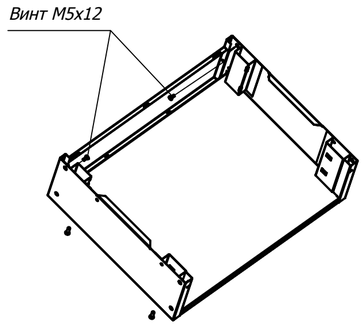

8

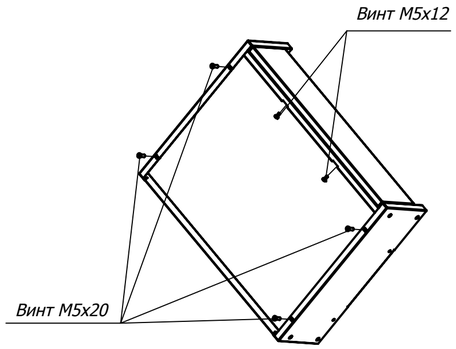

11

Выдвинуть несущую часть направляющих, совместить и завести соответствующие крепежные элементы в пазы ящика.

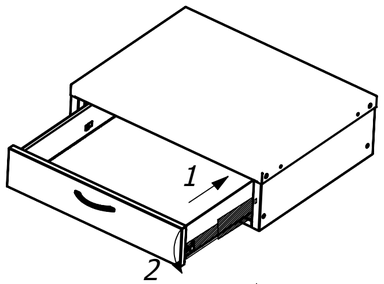

14

Установите колеса.

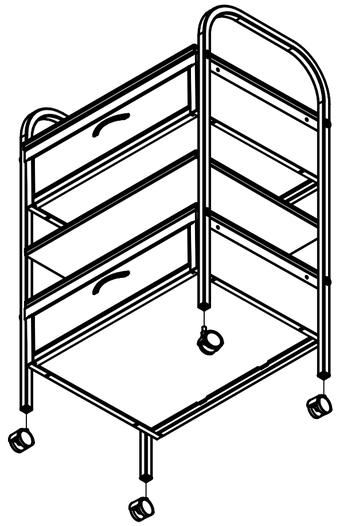

Инструкция по сборке стола манипуляционного MD SM 2